CERUTI

www.ceruticenter.it

ESPLOSO

Motopompa

ZB50,ZB80

KASEI
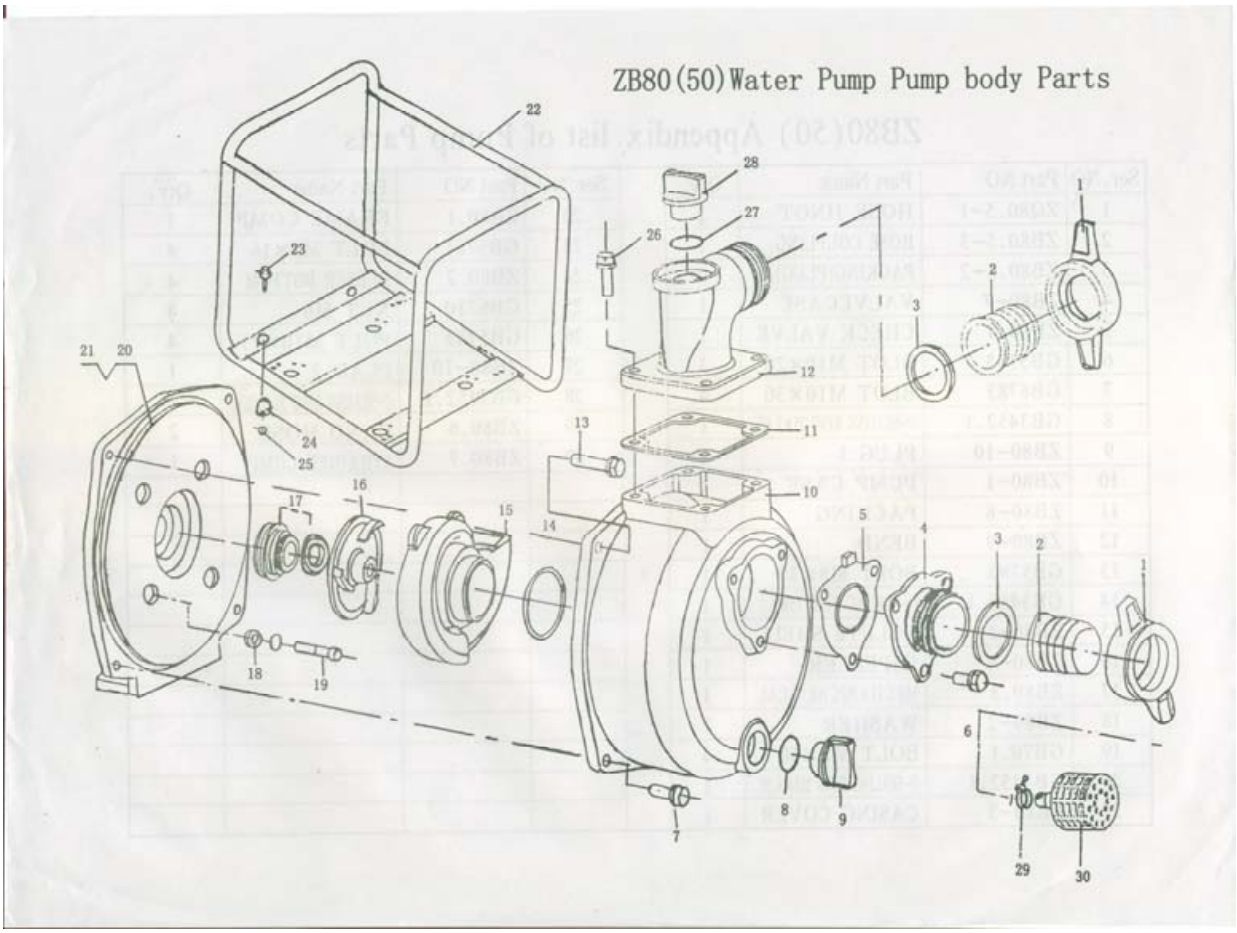
ZB50/ZB80水泵泵体部件明细表				
序号	图号	名称	英文	数量
1	ZB50.5-1/ZB80.5-1	接头紧固套	HOSE JINOT	2
3	ZB50.5-2/ZB80.5-2	接头密封	PACKING(PLUG)	2
2	ZB50.5-3/Z80.5-3	接头	HOSE COUPING	2
4	ZB50-7/ZB80-7	进水法兰	VALVECASE	1
5	ZB50.4/ZB80.4	进水口单向阀	CHECK VALVE	1
6	GB5783	螺栓M8×20/M10×25	BLOT M8×20/M10×25	3
7	GB5783	螺栓M8×25/M10×30	BLOT M8×25/M10×30	3
8	GB3452.1	O型圈25×2.65	O-SEALING RING	1
9	ZB80-10	水堵	PLUG	1
10	ZB50-1/ZB80-1	泵体	PUMP CASE	1
11	ZB50-8/ZB80-8	出水口密封垫	PACKING	1
12	ZB50-9/ZB80-9	出水法兰	BEND	1
13	GB5783	螺栓M8×25/M10×30	BLOT M8×25/M10×30	1
14	GB3452.1	O型圈55×5.3/75×5.3	O-SEALING RING	1
15	ZB50-5/ZB80-5	蜗壳	VOLUTE SHELL	1
16	ZB50-4/ZB80-4	叶轮	IMPELLER	1
17	ZB80.3	机械水封组件	MECHANICAL SEAL	1
18	ZB80-2	铜垫圈	WASHER	4
19	GB70.1	螺栓M8×60	BOLT M8×60	4
20	GB3452.1	O型圈194×5.3/218×5.3	O-SEALING RING	1
21	ZB50-3/ZB80-3	泵座	CASING COVER	1
22	ZB50.1/ZB80.1	机架焊合	PART NAME	1
23	GB5781	M6×16	BOLT M6×16	4
24	ZB50.2/ZB80.2	减震座组合	RUBBER BOTTOM	4
25	GB6710	NUT M6	螺母 M6	4
26	GB5783	BOLT M10×25	螺栓 M10×25	4
27	GB3452.1	O型圈25×2.65	O-SEALING RING	1
28	ZB80-10	水堵	PLUG	1
29	ZB50.6/ZB80.6	卡环	BAND HOSE	2
30	ZB50.7/ZB80.7	滤网	STRAINER COMP	1